HOLZHÄUER Hydraulik & Maschinenbau GmbH

FLG-ES2200

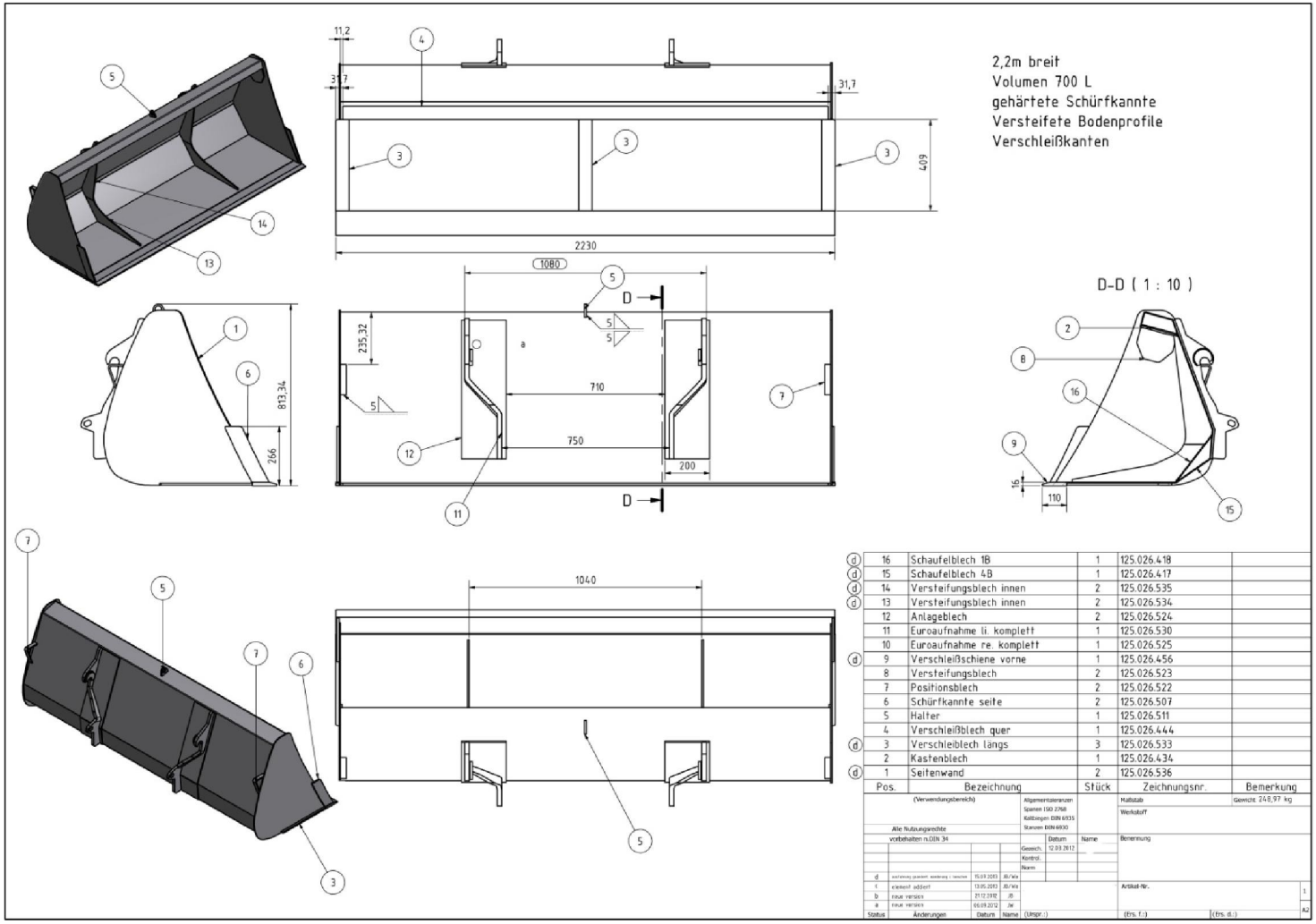

	Pos.	Bezeichnung	Stück	Zeichnungsnr.	Bemerkung
d	16	Schaufelblech 1B	1	125.026.418	
d	15	Schaufelblech 4B	1	125.026.417	
d	14	Versteifungsblech innen	2	125.026.535	
d	13	Versteifungsblech innen	2	125.026.534	
	12	Anlageblech	2	125.026.524	
	11	Euroaufnahme li. komplett	1	125.026.530	
	10	Euroaufnahme re. komplett	1	125.026.525	
d	9	Verschleißschiene vorne	1	125.026.456	
	8	Versteifungsblech	2	125.026.523	
	7	Positionsblech	2	125.026.522	
	6	Schürfkannte seite	2	125.026.507	
	5	Halter	1	125.026.511	
	4	Verschleißblech quer	1	125.026.444	
d	3	Verschleiblech längs	3	125.026.533	
	2	Kastenblech	1	125.026.434	
d	1	Seitenwand	2	125.026.536	

(Verwendungsbereich)
Alle Nutzungsrechte vorbehalten n.DIN 34
Allgemeintoleranzen
Spanen ISO 2768
Kaltbiegen DIN 6935
Stanzen DIN 6930
Datum 12.03.2012
Name
Gezeich.
Kontrol.
Norm
Maßstab
Gewicht 248,97 kg
Werkstoff
Benennung
Artikel-Nr.
1:
A2

Status	Änderungen	Datum	Name	(Urspr.:)	(Ers. f.:)	(Ers. d.:)
d	nachträglich geändert, Änderung v. Versuchen	15.07.2013	JB/Wa			
c	erweitert, addiert	13.05.2013	JB/Wa			
b	neue Version	21.12.2012	JB			
a	neue Version	05.09.2012	JW			